We reserves all rights in this document and it's subject matter.
The recipient herby acknowledges these rights and assures the use of this document only for the purpose it was delivered. © HakaGerodur AG

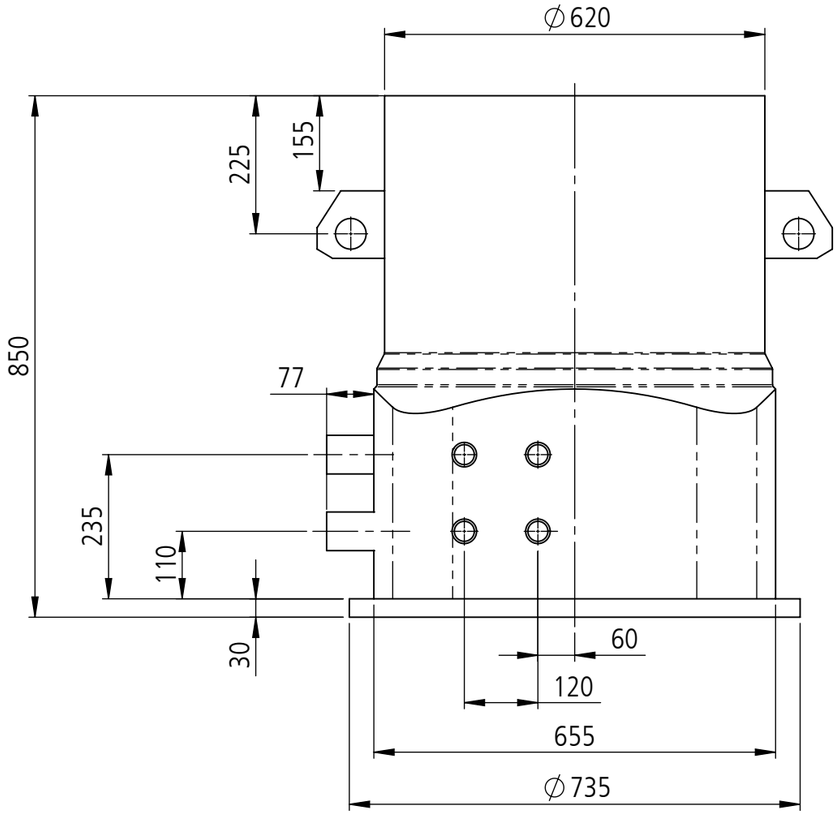

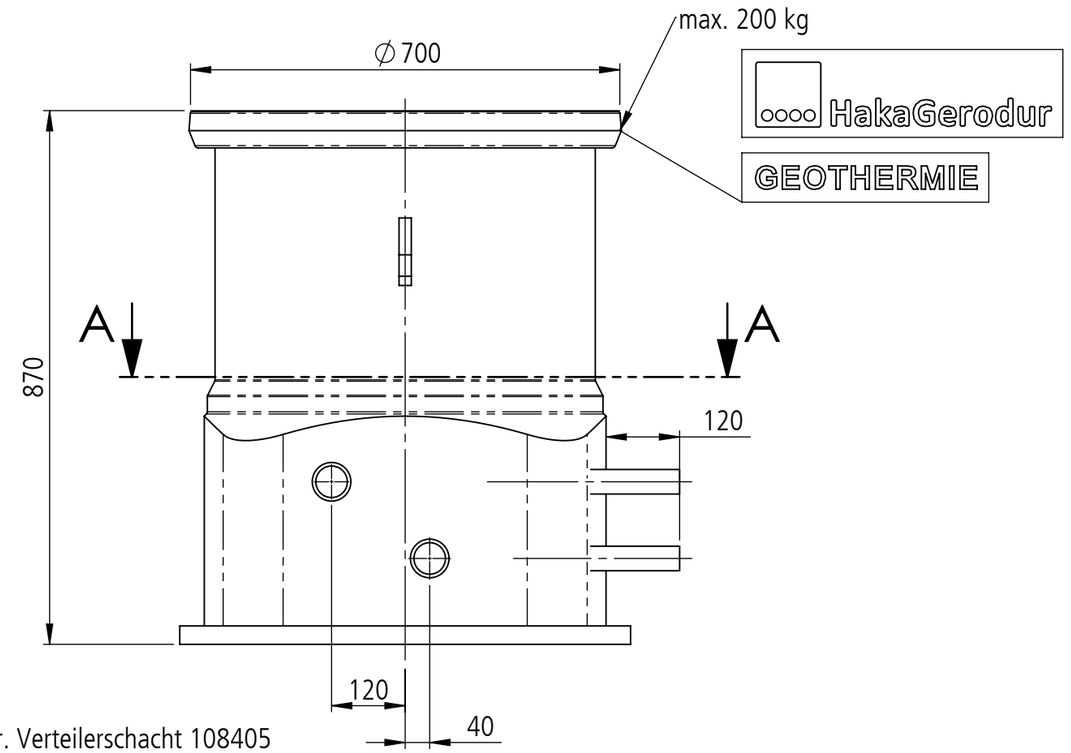

Messbereich 20-70 l/min: Art. Nr. Verteilerschacht 108405
Messbereich 5-42 l/min: Art. Nr. Verteilerschacht 108406

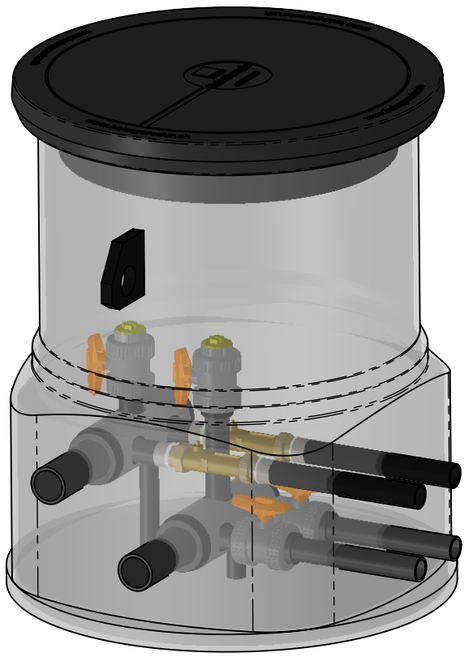

Bitte beachten Sie die Einbauhinweise			
Toleranztabelle Längenmasse bei 20°C			
>0 bis ≤100mm	>100 bis ≤500mm	>500 bis ≤2000mm	>2000 bis ≤3000mm
±5mm	±10mm	±20mm	±40mm
>3000 bis ≤4000mm	>4000 bis ≤5000mm	>5000 bis ≤6000mm	>6000 bis ≤10000mm
±50mm	±60mm	±70mm	±100mm
Achsabstände Anschlüsse ±2mm			

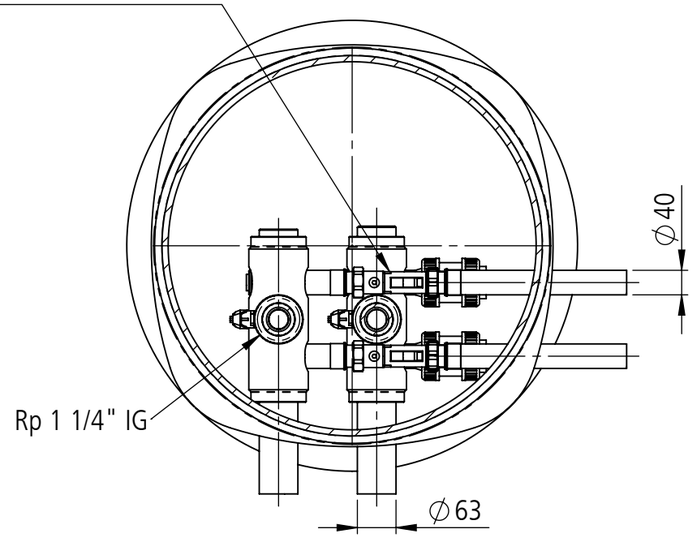

SCHNITT A-A

IN DER SCHWEIZ ENTWICKELT
ORIGINAL HakaGerodur
UND HERGESTELLT

Erstellt	18.01.2024	Marco Sestito	Massstab 1:10
Geprüft	18.01.2024	Ansgar Vollbrecht	
Freigegeben	18.01.2024	Marco Sestito	
Gewicht	36kg	Änderungen vorbehalten	

Verwendungsbereich, Projekt	Seriennummer	Material	Format	Blatt / Anz.
GEROtherm Kleinverteilerschächte		PE schwarz	A3	1 / 1

Benennung	Zeichnungs-Nr.	Index
GEROtherm Typ S, SAVE 97 2x40 mm KH + IS rechts	108405/108406	B

CAD-System: SolidWorks

Plotdatum: 06.03.2024

Dieses Dokument ist unser geistiges Eigentum. Es darf ohne unsere ausdrückliche Genehmigung weder kopiert, vervielfältigt oder verwertet, noch an Dritte weitergegeben werden. Zuwiderhandlung ist strafbar und wird strafrechtlich verfolgt. Copyright reserved! © HakaGerodur AG